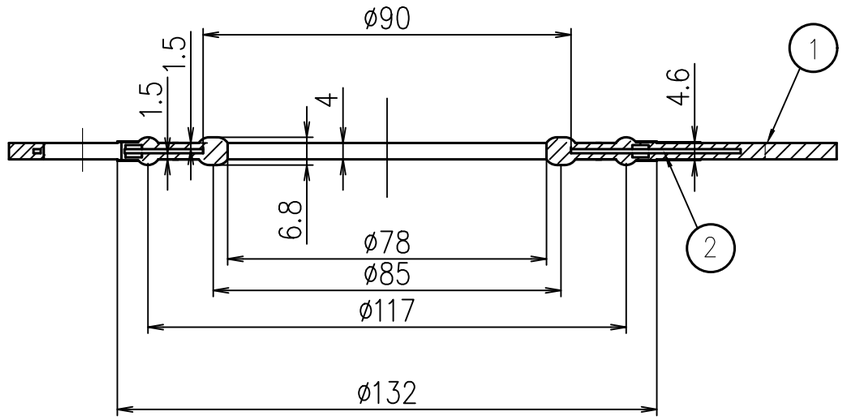

③ M16×75ボルト
M16座金
M16Uナット
焼付き・緩み防止仕様

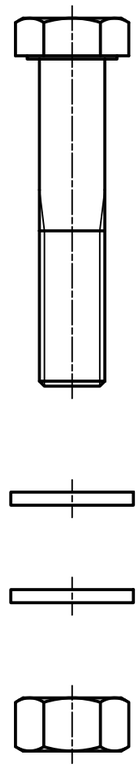

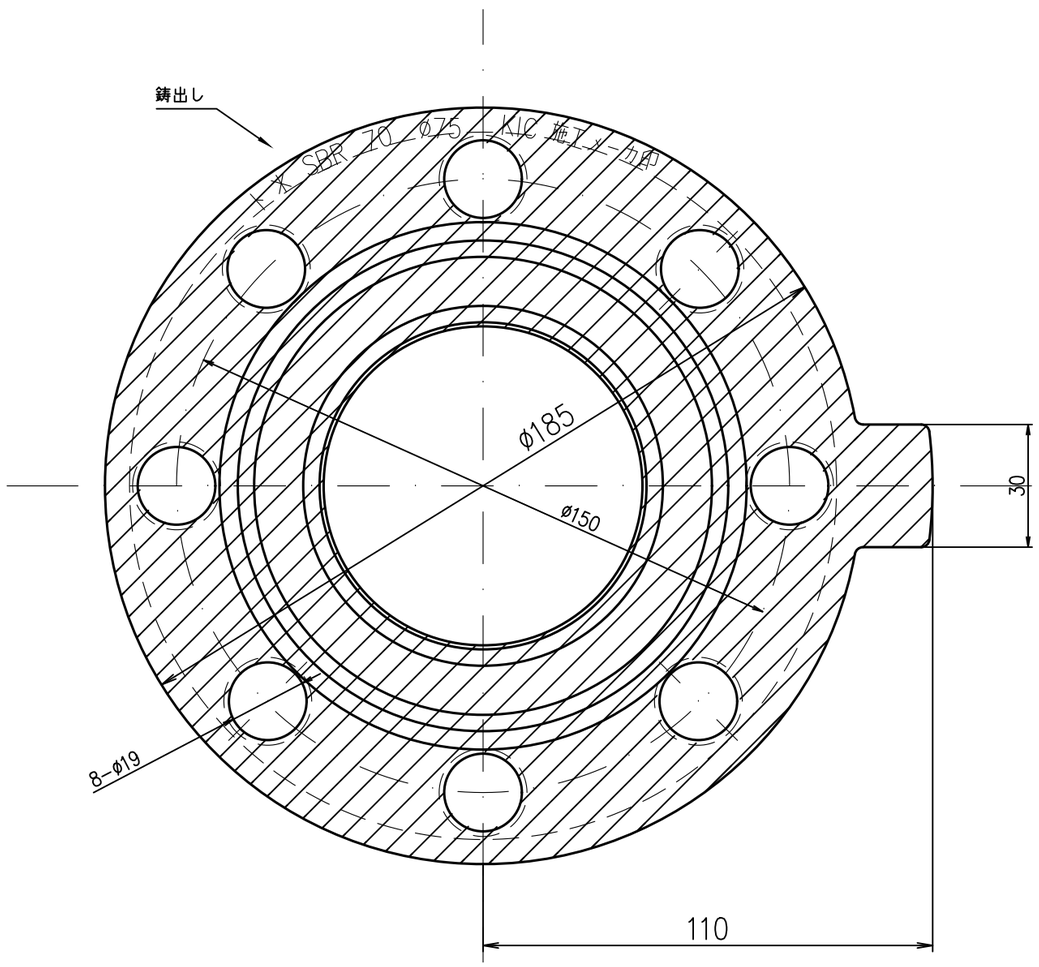

RF・GF兼用

符号	部品名称	材質	個数	適用
3	六角ボルト・ナット・座金	SUS304	1式	
2	芯金	SUS304	1	
1	ゴムライニング	SBR	1	

承認	検図	設計	製図	尺度	品名	LSP型フランジ結合補強具 ø75−10kボルトセット
清水			清勝水也	1/1.5		
製図年月日	2020年10月22日					
型番	LSP75−10				仕様	日本水道協会検査　合格品
KIC 協和工業株式会社					品番	LSPBL10k−075−00